Руководство по эксплуатации.
Угловой вентиль

varion.ru
vk.com/variona rmaturen
varionarmaturen.livejournal.com
odnoklassniki.ru/group/52103716798557
Изготовлен в Санкт-Петербурге ООО «КАЯ»
198207, С-Петербург, Трамвайный пр. д. 6,
литер А, тел. (812) 377-43-26

Дата выпуска _____

Вы приобрели качественный угловой вентиль Российского производства. Вентиль адаптирован к условиям эксплуатации в России. В вентиле установлена кран-букса сухого типа с ресурсом не менее 500 тысяч циклов. Корпусные детали изготовлены из латуни марки ЛС59 с хромо-никелевым покрытием. Угловой вентиль предназначен для подключения смесителей с нижней подводкой и подобных изделий. Запорным элементом этого вентиля являются керамические пластины, поэтому при повороте рычага перекрытия воды не следует применять больших усилий, во избежание поломки вентиля. Максимальное усилие закрытия не более 7 Н/м.

Технические данные.

1. Расход 8,7л±0,15л/мин при давлении	2,5 Атм
2. Рекомендуемое давление	2,5 Атм
3. Рабочая температура	до 75 С
4. Масса не более	400 гр.

(Вентиль предназначен для работы на давлении от 1,5 до 5 атм).

Рекомендации по установке и использованию:

Угловой вентиль предназначен для подключения смесителей с жесткой нижней подводкой. Запорным элементом этого вентиля являются керамические пластины, поэтому при повороте рычага перекрытия воды не следует применять больших усилий, во избежание поломки вентиля. Гарантийный срок 5 лет со дня продажи изделия, но не более 6-ти лет с даты выпуска смесителя, указанной в паспорте изделия или даты продажи, проставленной в отгрузочной накладной, оформленной на организацию предъявляющую претензии.

Для обмена или возврата необходима справка-заключение сервисной компании.

При отсутствии или исправлении даты продажи гарантийный срок исчисляется с даты выпуска смесителя.

Претензии по качеству смесителя, а также качеству его комплектующих и составных частей принимаются только в течение гарантийного срока, установленного на смеситель. Срок службы изделия 10 лет.

Гарантийные обязательства распространяются на потребителя в трактовке ФЗ «О защите прав потребителей». Для остальных пользователей гарантийное обслуживание осуществляется в соответствии с договором о гарантийном обслуживании.

Факт приобретения смесителя является согласием потребителя с настоящими условиями предоставления гарантии производителем и соблюдением условий эксплуатации.

Для пользователей, котрые не подпадают под определение «***Потребителя***», гарантия предоставляется на следующих условиях: Гарантийное обслуживание, включая осмотр и диагностику, производится при доставке *клиентом* изделия в авторизованный сервисный центр, осуществляющий обслуживание продукции Варион.

Гарантийное обслуживание вне сервисного центра в СПб производится только после заключения договора с сервисной службой ООО «КАЯ» и в соответствии с его условиями.

Список авторизованных сервис центров есть в паспорте на каждое изделие и на сайте Varion.ru

Угловой вентиль
G1/2"на G1/2"

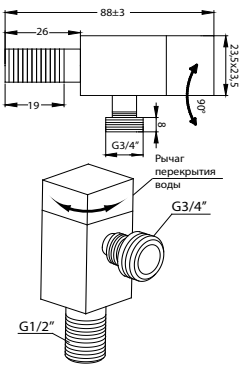

Угловой вентиль
G1/2"на G3/4"

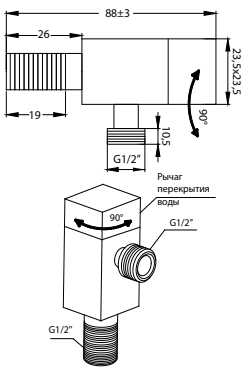

Комплектность вентильного писсуара.

1.Угловой вентиль G1/2”/G1/2”-1шт.
2.Декоративный фартук -1шт.
3.Уплотнительная резиновая прокладка для патрубка входа воды - 1шт.
4.Гайка патрубка входа воды - 1шт.
5.Резиновая прокладка патрубка выхода воды - 1шт.
5.Гайка патрубка выхода воды - 1шт.
6.Писсуарная трубка - 1шт.
7.Уплотнительная резиновая прокладка в писсуар - 1шт.
8.Крепежные винты - 2шт.
9.Дюбель - 2шт.

Комплектность углового вентиля G1/2” / G1/2”**.**

1.Угловой вентиль G1/2”/G1/2”-1шт.
2.Декоративный фартук -1шт.
3.Крепежные винты - 2шт.
4.Дюбель - 2шт.

Комплектность углового вентиля G1/2” / G3/4”**.**

1.Угловой вентиль G1/2”/G1/2”-1шт.
2.Декоративный фартук -1шт.
3.Крепежные винты - 2шт.
4.Дюбель - 2шт.

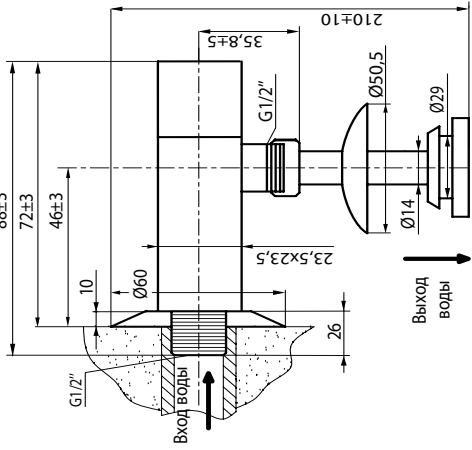

Во избежание повреждения защитно-декоративного покрытия не следует чистить вентиль с применением абразивных материалов и средств, содержащих высокоактивные растворители.
Качество поставляемого Товара соответствует требованиям действующих межгосударственных стандартов ГОСТ 19681-2016. "Арматура санитарно-техническая водоразборная. Общие технические условия." и ГОСТ 25809-2019 " Смесители и краны водоразборные. Типы и основные размеры" в части, касающейся Товара и подтверждено Техническими условиями 28.14.12.110-033-23109171-2017 ООО "КАЯ", а безопасность жизни, здоровья потребителей, охрана окружающей среды подтверждена Экспертным заключением от 14.10.2016 г. № № 62.000.Э.3101.10.16, Сертификатом соответствия № РОСС RU.32001.04ИБФ1 (срок действия по 05.09.26). Все используемые материалы и детали соответствуют СанПин 2.1.3.684-21.

По вопросам гарантийного и сервисного обслуживания
в г. Санкт-Петербурге обращаться в Сервисный Центр по адресу: Трамвайный пр. д. 6, литер А, тел. (812) 252-12-70. Часы работы С.Ц. с 10.00 до 17.00 по М.в. Субб/Воск-выходной день. почта: support@varion-armaturen.ru
В г. Москве: По тел +7-(495)-646-96-62 ул. Расплетина, д. 13, инд. 123060.
В Екатеринбурге: ООО АСЦ "Мотив", ул.8 Марта 189, к4, тел:8 (343) 271-53-26; 8 (343) 271-53-36; motiv-66@mail.ru
В Воронеже: Сервис-центр «АКИ Стройгаз» в ул. Машиностроителей, д. 8, тел.: +7 (473) 277-49-99 (доб. 0996, 0997)
в Твери: Сервис-центр компании «Российская Сантехника» ул. Конечная, д. 5, тел.: +7 (4822) 77-35-88
В связи с постоянной работой по усовершенствованию изделия, производитель оставляет за собой право вносить изменения в его конструкцию, не отраженные в данной инструкции.