Смеситель однорукояточный с вытягивающимся шлангом для кухонной мойки нижняя подводка

varion.ru
vk.com/varionarmaturen
varionarmaturen.livejournal.com
odnoklassniki.ru/group/52103716798557
Изготовлен в Санкт-Петербурге ООО «КАЯ»
198207, С-Петербург, Трамвайный пр. д. 6, литер А, тел. (812) 377-43-26

Дата выпуска _____

Вы приобрели качественный смеситель Российского производства однорукояточный с вытягивающимся шлангом для кухонной мойки нижняя подводка. Вытягивающийся шланг позволяет полностью ополоснуть мойку, набрать воду в посуду, не помещающуюся в мойке. Смеситель адаптирован к условиям эксплуатации в России. В смесителе с регулировкой напора и температуры воды одной рукояткой установлен смешивающий картридж типа KCG, Citec или Fluhs с керамическими шайбами, имеющими микропористую поверхность, заполненную температуростойкой смазкой с ресурсом не менее 500 тысяч циклов. На изливе смесителя установлен аэратор с предварительным пластмассовым сепаратором для сбора частиц ржавчины и загрязнений и многослойной мелкоячеистой сеткой, создающей мягкую, чистую струю воды. Корпусные детали изготовлены из латуни марки ЛС59 с хромо-никелевым покрытием.

1. УСТАНОВОЧНЫЕ РАЗМЕРЫ И ПАРАМЕТРЫ.

1.1. Максимальное расстояние до среза водопроводных труб при шлангах подводки
600 мм-520 мм,400 мм-320 мм, 300 мм-220 мм.

2.3. Диаметр установочного отверстия: 34-45мм

2.4. Рекомендуемое давление 2,5 атм.

2.5. Рабочая температура - до 75 С

2.6. Масса смесителя в комплекте, не более 3 кг.

(Смеситель предназначен для работы на давлении от 2 до 6,3 атм)

2. ПОДГОТОВКА К РАБОТЕ И ТЕХНИЧЕСКОЕ ОБСЛУЖИВАНИЕ.

Перед установкой смесителя и выполнением работ по техническому обслуживанию перекройте подачу воды из системы водоснабжения.

Порядок установки.

2.1. Поместите плоскую уплотнительную прокладку (3) в прорезь на нижней части корпуса смесителя (1).

2.2. Поставьте корпус смесителя (1) на место его установки, так чтобы резьбовая трубка и подводки (7,8,12- из корпуса смесителя не выкручивать) прошли через отверстие в мойке, и плоская уплотнительная прокладка (3) была между корпусом и поверхностью мойки.

2.3 Наденьте резиновое кольцо (4) и металлическое кольцо (5) на резьбовую трубку через шланги подводки (7, 8,12).

2.4. Проденьте через шланги подводки (7, 8,12) резьбовую гайку с винтами (6) и закрепите корпус смесителя (1).

2.5. Прикрутите накидные гайки шлангов подводки (7) к подводящим трубам систем водоснабжения.

2.6. Прикрутите конец вытягивающегося шланга подводки для смешанной воды (8) выходящего из корпуса смесителя к другому концу шланга подводки (12) через прокладку (11).

2.7. Установите грузило на вытяг. шланг (8), в точке как рекомендовано на схеме №2, 3.

В случае разрыва прокладок из-за неаккуратной установки,гарантия на изделие не распространяется. Подводку необходимо монтировать так, чтобы она свободно провисала.

В случае, если при установке подводка оказалась натянутой, возможно ее повреждение при затяжке гаек и разрыв при последующей эксплуатации. При установке подводки с натягом гарантия на изделие не предоставляется.

В случае, если Вы выкрутили подводки, обратите внимание, на подводке должно быть две уплотнительные прокладки, при выкручивании верхняя прокладка может остаться в кор

пусе или выпасть, необходимо надеть ее обратно и аккуратно вкрутить подводку в смеситель.

!!!: При установке, сборке/разборке смесителя неквалифицированным лицом, гарантия на изделие не распространяется.

Примечание: Смеситель не допускается чистить с применением абразивных материалов: песка, пасты с абразивами и т.д. так как они разрушают покрытие. Средства, содержащие кислоты и высокоактивные растворители разъедают хромоникелевое покрытие смесителя и его частей. Например:Санокс, Шуманит, Ксилит, AMWAY, Азелит, и т д. На рынке существуют и появляются новые моющие средства, поэтому рекомендуем для чистки смесителя применять мыльный раствор. Рекомендуется установить на квартирном входе фильтр со сменными картриджами.

3. ЭКСПЛУАТАЦИЯ СМЕСИТЕЛЯ.

Перед пробным пуском воды скрутите аэратор с наконечника излива, чтобы грязь и окалина, отслоившиеся во время установки, были вымыты из смесителя. После пропуска воды аэратор навернуть обратно. То же самое рекомендуется делать и после любых профилактических работ и т.д. В случае неаккуратного монтажа смесителя, а также дефектов, возникших вследствие попадания твердых, нерастворимых частиц из системы водоснабжения, может возникать необходимость замены некоторых деталей еще в течение гарантийного срока. Их замена не является гарантийным ремонтом.

4. ГАРАНТИЙНЫЕ ОБЯЗАТЕЛЬСТВА И ВОЗМОЖНЫЕ НЕИСПРАВНОСТИ.

Полный гарантийный срок на все части смесителя (вне зависимости от материала изготовления), входящие в комплект составляет 5 лет, но не более 6-ти лет со дня выпуска изделия. В течение гарантийного срока замена вышедших из строя деталей осуществляется бесплатно. С даты изготовления изделия, указанной в паспорте, производитель в течение 15 лет гарантирует

тех.поддержку (своей) продукции, посредством выпуска и наличия на складе производителя расходных комплектующих и зап. частей, и их поставку для авторизованных сервисных служб, магазинов и по запросу покупателей. Для гарантийного обслуживания необходимо сохранить кассовый (товарный) чек и эту инструкцию с отметкой о продаже , а для обмена или возврата необходима справка-заключение сервисной компании. При отсутствии или исправлении даты продажи гарантийный срок исчисляется с даты выпуска смесителя.

* Претензии по качеству смесителя, а также качеству его комплектующих и составных частей принимаются только в течение гарантийного срока, установленного на смеситель.

* Гарантийный ремонт осуществляется бесплатно (включая стоимость работ, материалов), только в том случае, если недостатки в изделии возникли вследствие обстоятельств, за которые отвечает изготовитель (дефекты изготовления, некачественные материалы, и т.д.), без необоснованных задержек в течение не более двадцати рабочих дней со дня обращения в уполномоченную сервисную компанию в мастерской или на дому у потребителя по усмотрению сервисной компании.

* Дефекты устраняются путем ремонта смесителя или замены его неисправных деталей.

* В случае возникновения претензий по качеству работы внутренних устройств смесителя не рекомендуется демонтировать его с места установки до осмотра представителем сервисной компании, иначе невозможно будет установить наличие неисправности и ее причину. Исключение составляет замена тех частей смесителя, которые входят в комплект и могут быть сняты со смесителя без применения специальных инструментов, замена производится при доставке их потребителем в сервис центр или торговую организацию.

* Гарантия распространяется только на смеситель.

* Гарантию на установку и подключение обеспечивает монтажная организация.

Гарантийный ремонт не производится в случаях:

* Невыполнения условий установки, подключения, эксплуатации и обслуживания, изложенных в паспорте и гарантийном талоне.

Смеситель имеет механические повреждения от небрежного хранения, транспортировки, монтажа, неаккуратной эксплуатации.

* Неисправность вызвана загрязнением, образованием известкового налета, наличием посторонних предметов в смесителе.
* Если смеситель разбирался или ремонтировался лицом, которое не имеет сертификата на оказание услуг, выданного изготовителем, либо части изделия были заменены частями, не рекомендованными изготовителем.
* Смеситель имеет дефекты хромоникелевого покрытия, возникшие вследствие нарушения правил эксплуатации, либо использования чистящих средств, содержащих кислоты и растворители.

При возникновении спора о причинах возникновения недостатков товара продавец (изготовитель) или выполняющая функции продавца (изготовителя) на основании договора с ним организация обязана провести экспертизу товара за свой счет. Если в поломке виноват покупатель, с покупателя может быть взыскана стоимость экспертизы (Глава II ст.18 п.5 абзац 3, 4 Закона Р.Ф. «О защите прав потребителей»). Потребитель вправе оспорить заключение такой экспертизы в судебном порядке. Более подробную информацию о гарантии и о возможных нарушения работы смесителя (не попадающие под действие гарантии), методы их устранения и об установке смесителя, Вы можете узнать на нашем сайте **www. varion.ru.**

Гарантия не распространяется:

* На такие виды работ, как смазка, регулировка, чистка, замена расходных материалов и прочий уход за смесителем, оговоренный в инструкции по эксплуатации.

Факт приобретения смесителя является согласием потребителя с настоящими условиями предоставления гарантии производителем и соблюдением условий эксплуатации.

Данные гарантийные обязательства распространяются на потребителя в трактовке ФЗ «О защите прав потребителей». Для остальных пользователей гарантийное обслуживание осуществляется в соответствии с договором о гарантийном обслуживании.

Качество поставляемого Товара соответствует требованиям действующих межгосударственных стандартов ГОСТ 19681-2016. ”Арматура санитарно-техническая водоразборная. Общие технические

условия.” и ГОСТ 25809-2019 “ Смесители и краны водоразборные. Типы и основные размеры” в части, касающейся Товара и подтверждено Техническими условиями 28.14.12.110-033-23109171-2017 ООО “КАЯ”, а безопасность жизни, здоровья потребителей, охрана окружающей среды подтверждена Экспертным заключением от 14.10.2016 г. № 62.000.Э.3101.10.16, Сертификатом соответствия № РОСС RU.32001.04ИБФ1 (срок действия по 05.09.26). Все используемые материалы и детали соответствуют СанПин 2.1.3.684-21. Срок службы изделия 7 лет.
Пластмассовые и резиновые детали подлежат замене по истечении срока гарантии.
По вопросам гарантийного и сервисного обслуживания
в г. Санкт-Петербурге обращаться в Сервисный Центр по адресу: Трамвайный пр. д. 6, литер А, тел. (812) 252-12-70. Часы работы С.Ц. с 10.00 до 17.00 по М.в. Субб/Воск-выходной день. почта: support@varion-armaturen.ru

В Екатеринбурге: ООО АСЦ “Мотив”, ул.8 Марта 189, к4, тел:8 (343) 271-53-26; 8 (343) 271-53-36; motiv-66@mail.ru
В Воронеже: Сервис-центр «АКИ Стройгаз» в ул. Машиностроителей, д. 8, тел.: +7 (473) 277-49-99 (доб. 0996, 0997)
в Твери: Сервис-центр компании «Российская Сантехника» ул. Конечная, д. 5, тел.: +7 (4822) 77-35-88
В связи с постоянной работой по усовершенствованию смесителя, производитель оставляет за собой право вносить изменения в конструкцию изделия, не отраженные в данной инструкции.

Комплектность смесителя.

1. Корпус смесителя – 1шт.
2. Излив.
3. Плоская уплотнительная прокладка– 1шт.
4. Резиновая кольцо – 1шт.
5. Металлическое кольцо – 1шт.
6. Резьбовая гайка с винтами – 1шт.
7. Шланги подводки(G1/2”) - 1шт.

8. Вытягивающийся шланг (со штуцером)- 1шт.
9. Грузило -1шт.
10. Крепежные винты грузила – 2шт.
11. Резиновая прокладка для вытягивающегося шланга - 1шт.
12. Вытягивающийся шланг (с гайкой) – 1шт.
13. Коробка упаковочная.
14. Инструкция по эксплуатации гарантийным талоном.

Схема №2

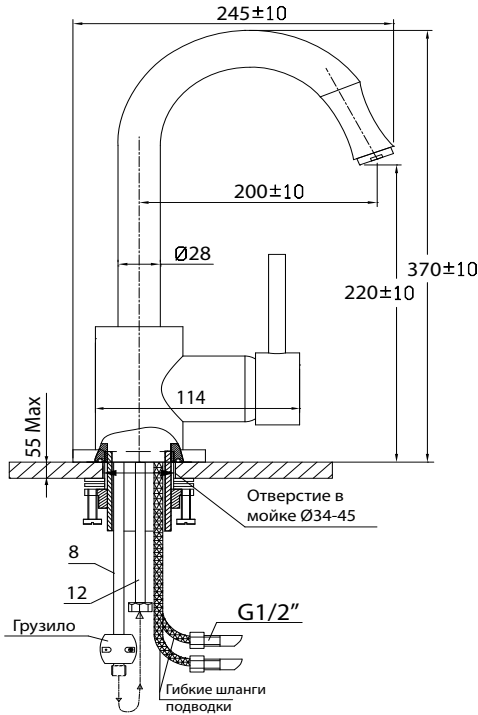

Схема №1

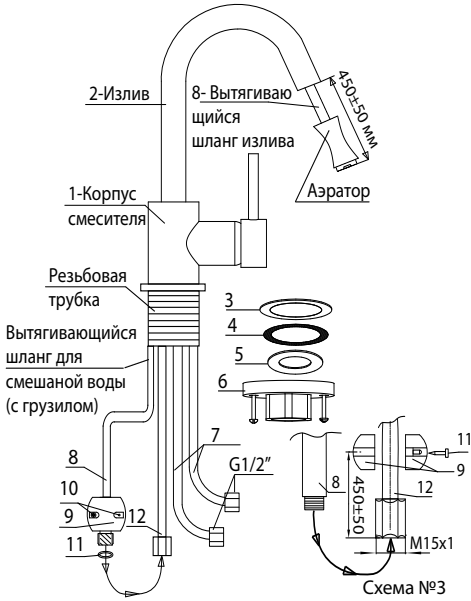

Схема №3

При покупке проверяйте комплектность изделий.
Некомплектные изделия не обмениваются.

ОТМЕТКА О ПРОДАЖЕ

Смеситель_____
продан магазином_____
«____» _____ 20 ____ г. Подпись _____

Гарантийный талон № 1 Штамп магазина
Наименование: _____
Дата продажи: _____
Гарантийный талон № 2 Штамп магазина
Наименование: _____
Дата продажи: _____